PARÇA KODU PART CODE	PARÇA ADI PART NAME	Renk Color	Malzeme Material
KB 4103	KUTUP BAŞI KAPŞON SAĞ SİYAH	SİYAH / BLACK	EP60 PVC

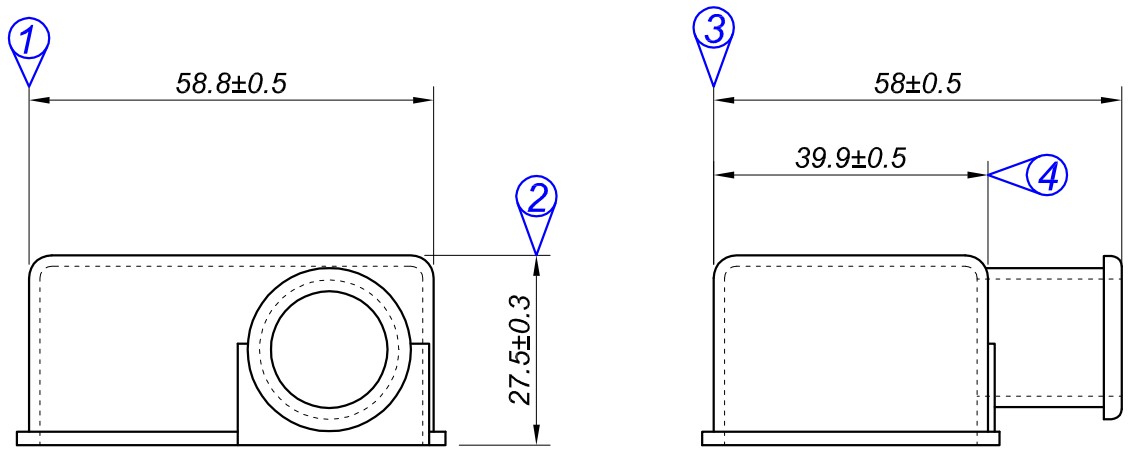

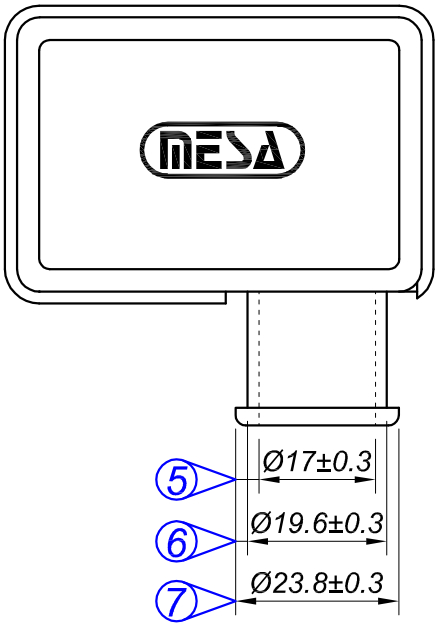

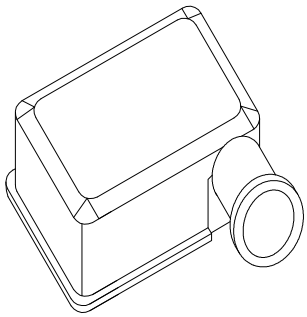

Resmin Üzerinden Ölçü Almayınız
Don't use the drawing for measuring purpose

Tarih / Date	05.05.2011	İmza /Signature	Ölçek / Scale			
Çizen / Desing	M.Yağcı		1 / 1			
Onay / Approval	S.Gölcük			No	Değişiklik / Revision	Tarih/Date
MESA TERMİNAL SOKET	Parça Adı: Part Name	KUTUP BAŞI KAPŞON SAĞ SİYAH			Parça Kodu: Part Code	KB 4103

Bu Çizim MESA OTO ELEKTRİK LTD.ŞTİ'nin malıdır. Şirket Yetkililerinin izni olmaksızın kopya edilemez, üzerinde değişiklik yapılamaz.
This Drawing MESA AUTO ELECTRIC LTD 's are property. Can not be copied without the consent of the company authorized, any changes can be made.