PARÇA KODU PART CODE	PARÇA ADI PART NAME	s ÖLÇÜSÜ (KALINLIK) s MEASURE (THICKNESS)	Malzeme Material	Kaplama / Coating		
				SN	AG	Ni
TE 2347 DP	DÜZ ERKEK FİŞ GENİŞ Ø5.3=DP=	------	(CuZn30) Pirinç / Brass	-	-	-
TE 2347 DPK	DÜZ ERKEK FİŞ GENİŞ Ø5.3=DPK=	------	(CuZn30) Pirinç / Brass	+	-	-

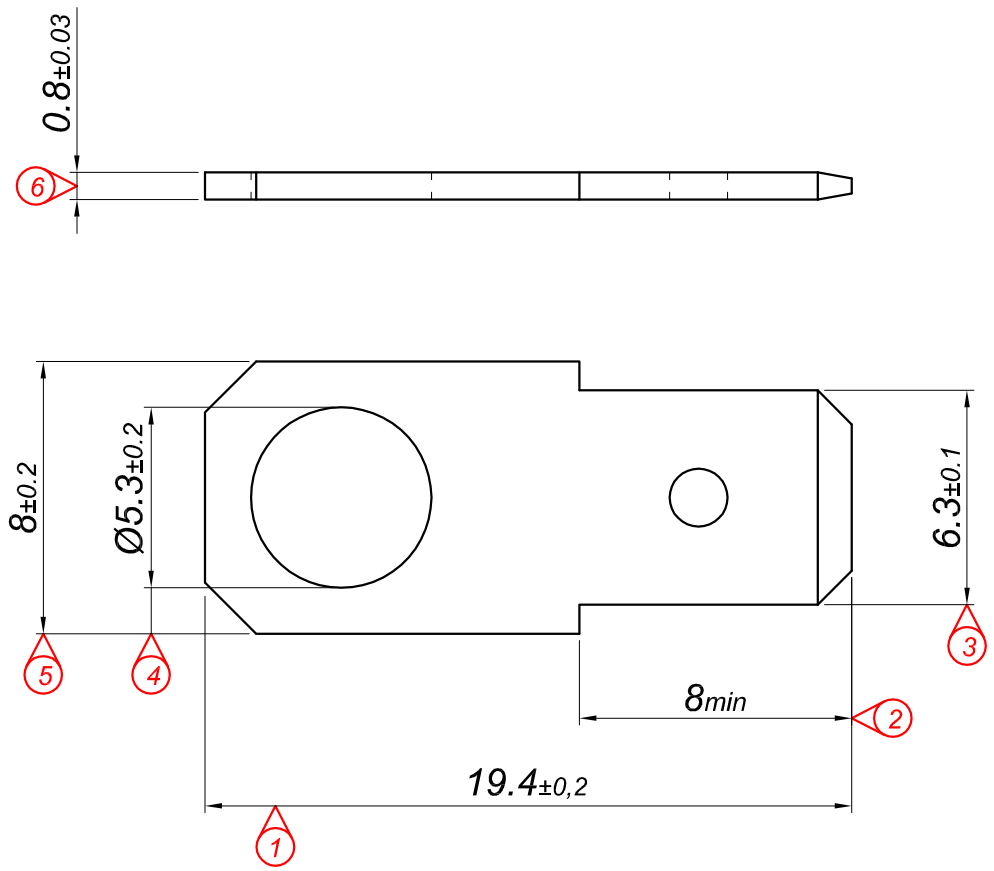

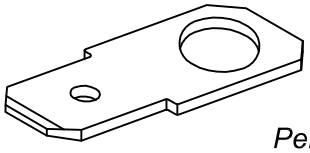

Perspektif
Perspective

Resim üzerinden ölçü almayınız
do not measure on drawing

Tarih / Date	16.01.2013	İmza /Signature	Ölçek /Scale			
Çizen / Desing	M.Yağcı		5 / 1			
Onay / Approval	S.Gölcük			No	Değişiklik / Revision	Tarih/Date

MESA TERMINAL SOKET

Parça Adı:
Part Name: DÜZ ERKEK FİŞ GENİŞ Ø5.3

Parça Kodu:
Part Code: TE 2347

Bu Resim MESA OTO ELEKTRİK LTD.ŞTİ'nin malıdır. Şirket Yetkililerinin izni olmaksızın kopya edilemez, üzerinde değişiklik yapılamaz.
This image MESA AUTO ELECTRIC LTD 's are property. Can not be copied without the consent of the company authorized, any changes can be made.